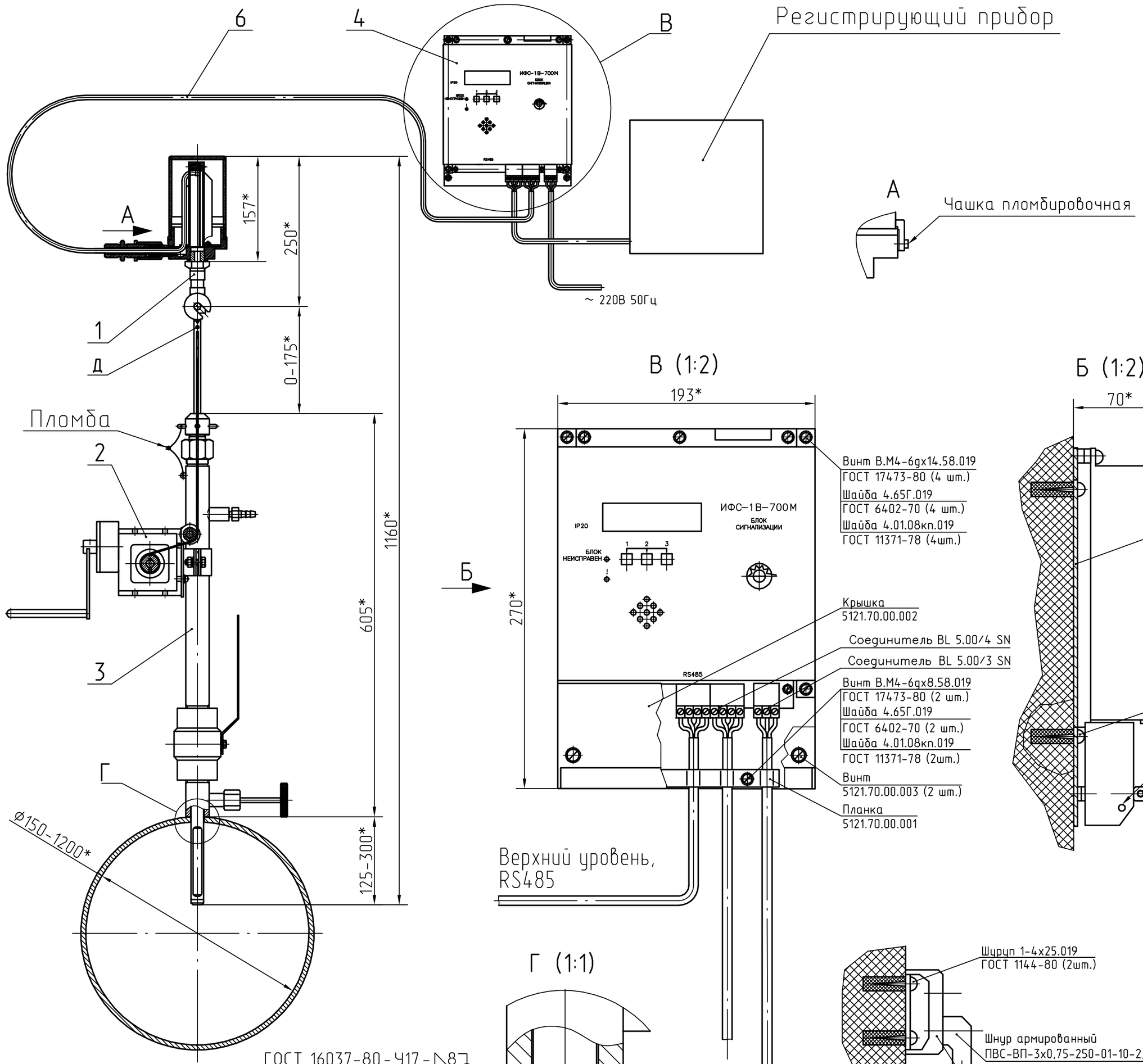

Поз	Обозначение	Наименование	Кол.	Примечание
1	2004.52.01.000	Датчик в сборе	1	
2	2004.52.03.000	Механизм опускания датчика	1	По требован.
				заказчика
3	2004.52.04.000	Узел установки датчика	1	
4	2004.52.05.000	Блок сигнализации	1	
6		Кабель КМВЭВ-3 2х2х0,7	Не более	С изделием
			1000м	не поставляется

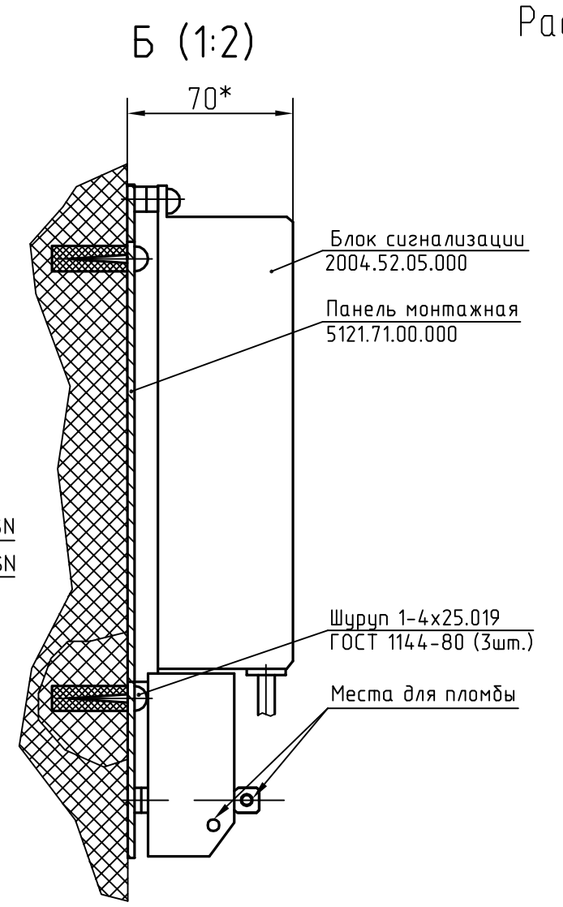

Расположение установочных отверстий в панели монтажной 5121.71.00.000

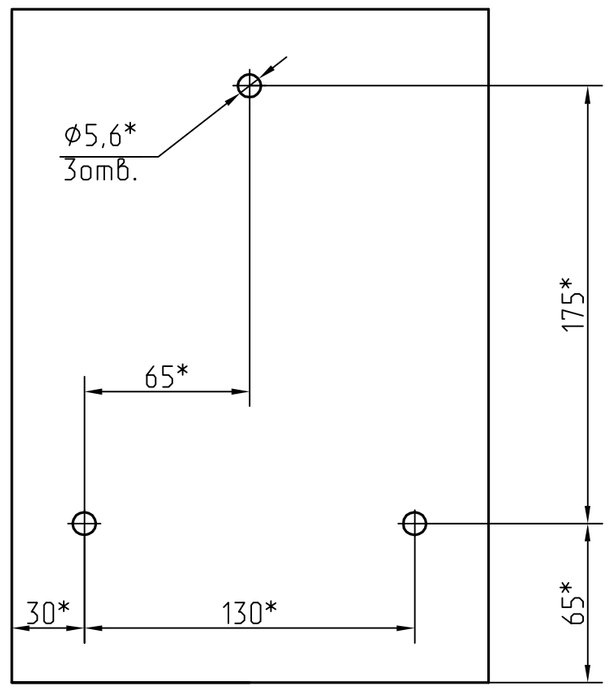

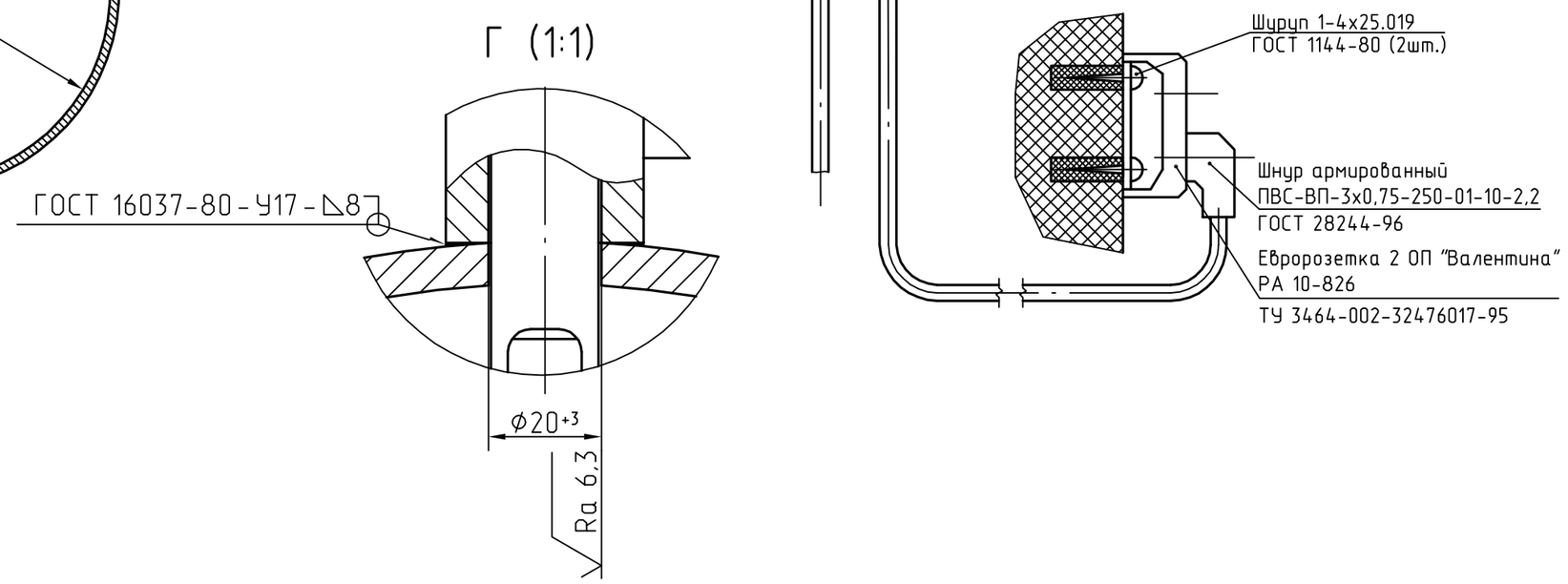

1. *Размеры для справок.
2. При монтаже ориентировать датчик вдоль потока с допускаемым отклонением ±5° по риске Д на штанге датчика.
3. Во избежание несанкционированного демонтажа датчика из узла установки, гайку цангового зажима и узел установки опломбировать.
4. После соединения блока сигнализации с измерительным блоком датчика рекомендуется колпак взрывозащищенной оболочки запломбировать используя чашку пломбировочную.
5. Блок сигнализации и регистрирующий прибор установить в операторной.

2	Зам.	2004. -2015			2004.52.00.000 МЧ			
Изм	Лист.	N°докум.	Подп.	Дата	Индикатор фазового состояния потока ИФС-1В-700М Монтажный чертеж	Лит.	Масса	Масштаб
Разраб.		Дерышев		28.10.15		А	—	1:5
Пров.						Лист	Листов 1	
Т.контр.		Юринов						
Н.контр.		Черемных				ОАО "Опытный завод "Электрон"		
Утв.		Семенов						

Перв. примен. | Справ. N° | Подп. и дата | Инв.N°дубл. | Взам. инв.N° | Подп. и дата | Инв. N° подл.

D9629.DWG

Формат А2