1101.10.00.005

Ra 12,5 (✓)

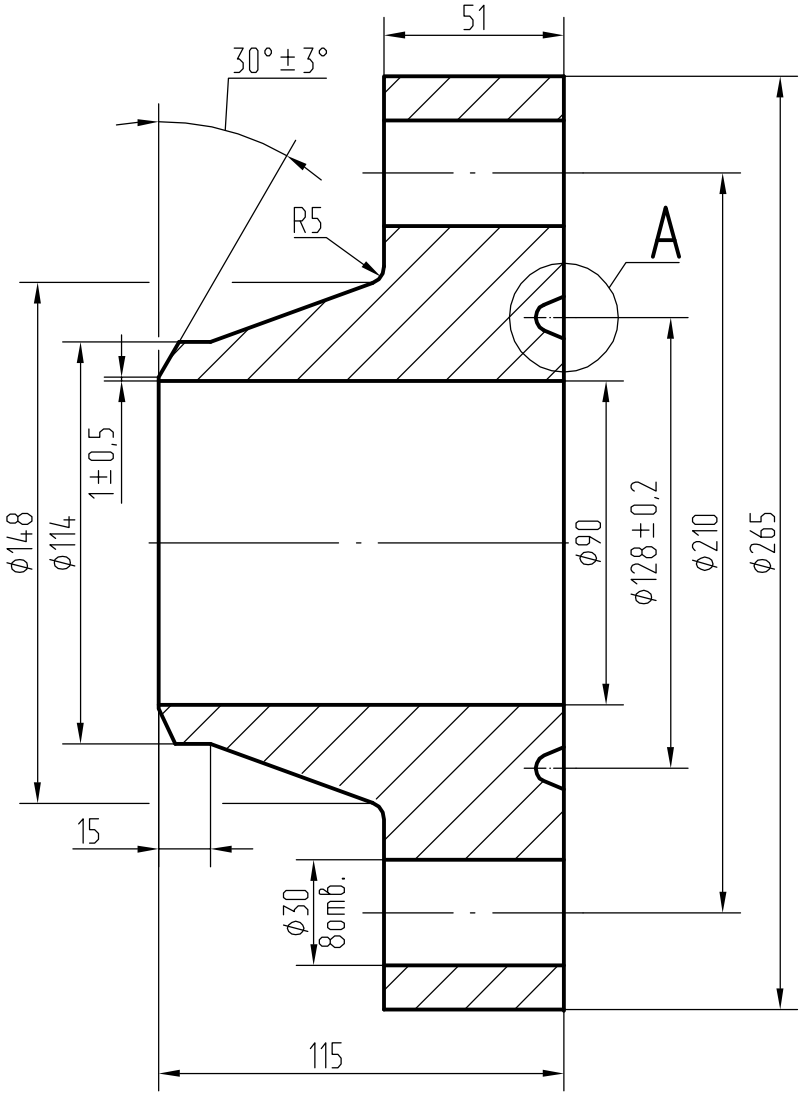

A (2:1)

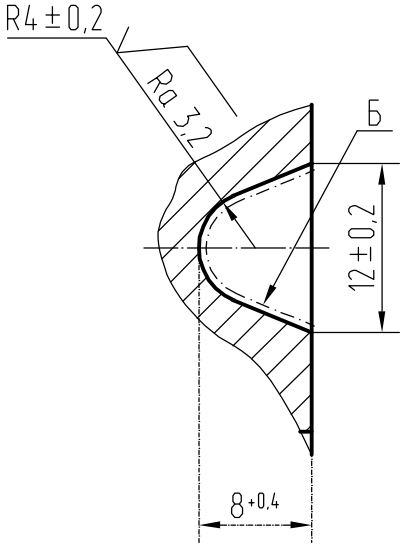

1. H14, h14, $\pm\frac{IT14}{2}$.

2. Поверхность Б канавки покрыть смазкой ЦИАТИМ-221 ГОСТ 9433-80 или аналогичной.

Изм	Лист.	N°докум.	Подп.	Дата	1101.10.00.005			
Разраб.		Дерышев		01.12.09	Фланец	Лит.	Масса	Масштаб
Пров.		Пошехонова И				01	19	1:2
Т.контр.		Юринов				Лист	Листов 1	
Н.контр.		Таныгина			Сталь 09Г2С ГОСТ 19281-89	ОАО "Опытный завод "Электрон"		
Утв.								

Перв. примен. | Справ. N° | Подп. и дата | Инв.N°дубл. | Взам. инв.N° | Подп. и дата | Инв. N° подл.

1101.10.00.005.DWG

Формат А4