1101.10.00.006

Перв. примен.

Справ. №

Подп. и дата

Инв.№дубл.

Взам. инв.№

Подп. и дата

Инв. № подл.

Ra 6,3 (✓)

Рисунок 1

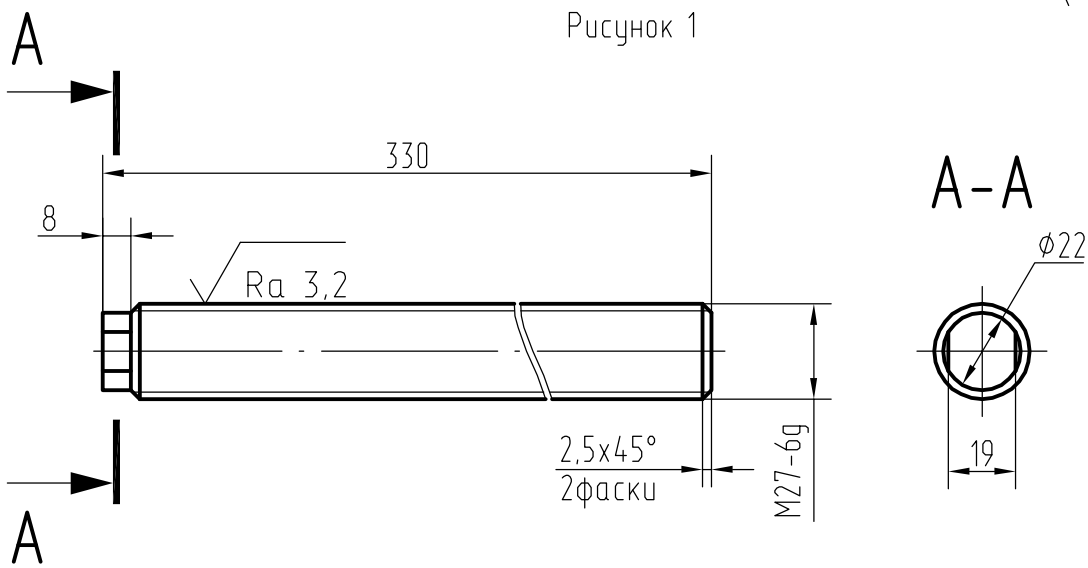

Рисунок 2
Остальное см. рис. 1

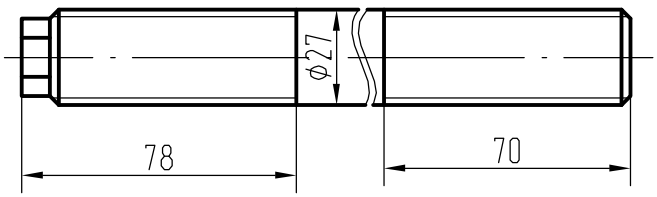

Таблица 1

Обозначение	Рис.
1101.10.00.006	1
-01	2

1. h14, ±IT14/2.
2. Покрытие: хим. окс. прм.

Изм	Лист.	N°докум.	Подп.	Дата
Разраб.		Дерышев		01.12.09
Пров.		Пошехонова И		
Т.контр.		Юринов		
Н.контр.		Таныгина		
Утв.				

1101.10.00.006

Шпилька

Лит.	Масса	Масштаб
01	1,48	1:2

Лист | Листов 1

Сталь 14Х17Н2 ГОСТ 5632-72

ОАО "Опытный завод "Электрон"

1101.10.00.006.DWG

Формат А4